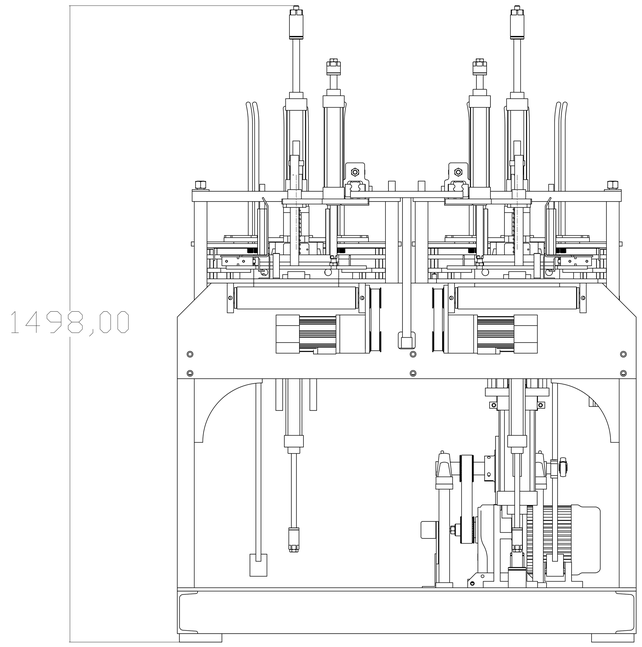
1498,00

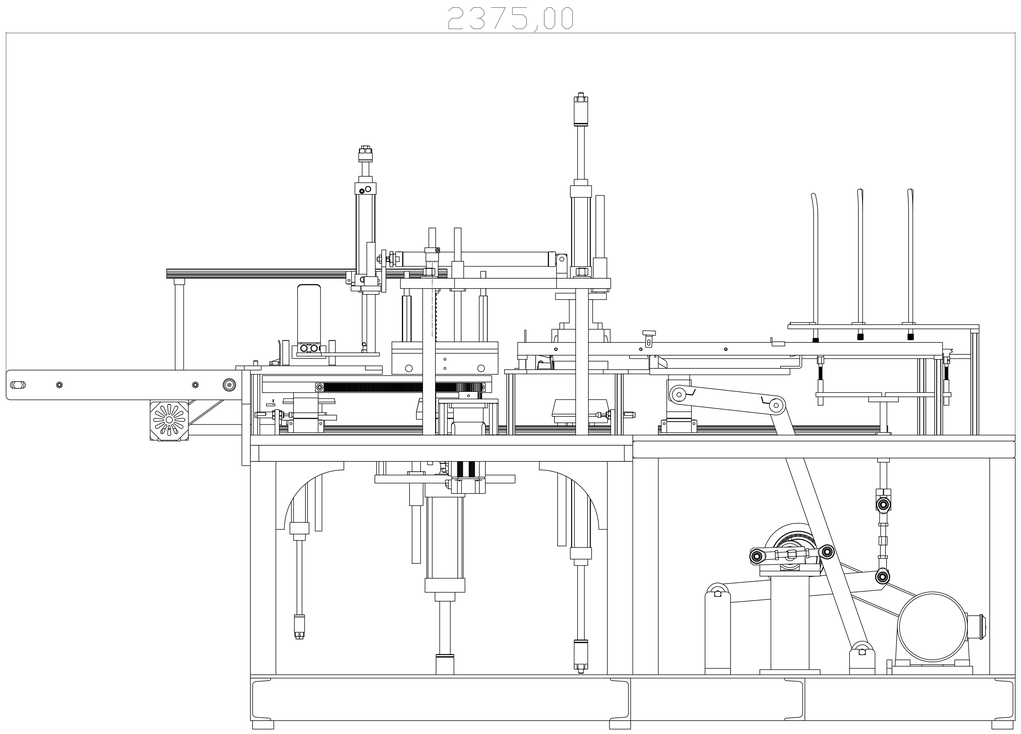
2375,00

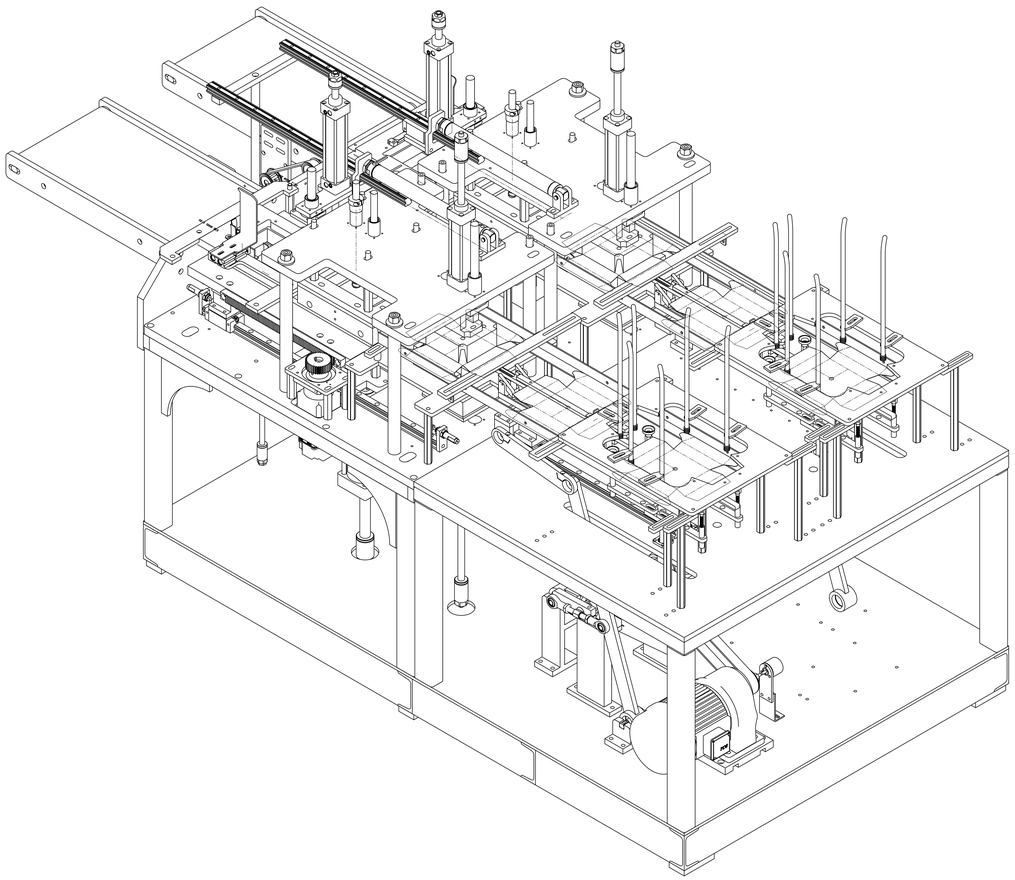

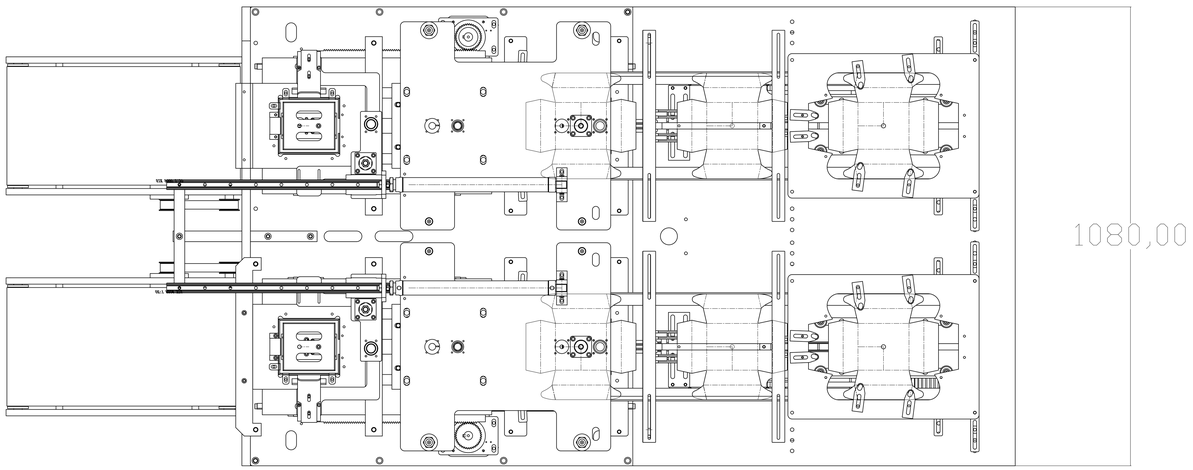
1080,00